KOMPAKTA
CALDAIE A PELLET

Caldaia compatta alimentata a **PELLET DI LEGNA** in grado di assicurare il fabbisogno energetico degli impianti centralizzati di climatizzazione invernale.

PELLET

A+ CLASSE ENERGETICA

eco Design

5 anni DI GARANZIA SUL CORPO CALDAIA

★★★ Classe Ambientale

CTM App

KOMPAKTA
CTM

KOMPAKTA
CALDAIE A PELLET

Sezione Caldaia

Componenti opzionali

Modulo WiFi per la gestione remota di internet

Display remoto LCD con funzione di termostato ambiente

Display remoto TOUCHSCREEN 4" o 7" con funzione di termostato ambiente

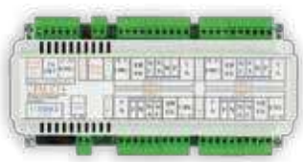

Modulo Multizona ZT4

I dettagli che fanno la differenza

Portello a tenuta ermetica

Display LCD e predisposizioni per sistemi automatici di caricamento del pellet

Camera di combustione in refrattario

Serbatoio integrato del pellet da 20 Kg

Caldaia alimentata a pellet di legna

CARATTERISTICHE TECNICHE e PRINCIPALI VANTAGGI:
La caldaia **KOMPAKTA** è costruita per l'utilizzo di pellet di legna quale combustibili da riscaldamento.

- **Conforme** alla **CLASSE 5** (combustibile: pellet di legna certificato).
- **Classificazione Ambientale: 3 Stelle** (combustibile: pellet di legna certificato).
- **Classe Energetica: A+.**
- **Conforme** allo standard **ECODESIGN.**
- **Grande dotazione di serie:** circolatore elettronico, valvola anticondensa, valvola di sicurezza, sensore di pressione, pressostato differenziale, vaso di espansione.
- **Accensione automatica e programmabile.**
- **Possibilità di controllo e gestione remota del sistema** attraverso la rete Internet con **CTMApp**.
- **Controllo automatico del livello di pellet all'interno del serbatoio.**
- **Controllo e gestione della combustione completamente automatici** grazie alla centralina elettronica dedicata la quale, oltre a consentire la gestione completa ed integrata della gamma **KIDRO**, prevede il controllo di uno o più circolatori e di altri apparati opzionali **(valvole motorizzate, termostati, Puffer, boiler ACS, pannelli di controllo remoto, modem WiFi)**; dotata di speciali sensori e programmata in modo da consentire la regolazione in tempo reale dell'aria di combustione e dell'alimentazione combustibile in ragione dell'obiettivo / funzione impostato (max. temperatura acqua in caldaia, consumo minimo combustibile) e del programma di lavoro inserito, garantisce la massima efficienza del sistema e l'ottimizzazione dei consumi e delle emissioni in atmosfera.
- **Sistema automatico di pulizia del braciere (opzionale).**
- **Massima sicurezza di esercizio e nessun rischio di ritorno di fiamma**, grazie agli speciali apparati di sicurezza di cui è dotato il bruciatore policombustibile **CTM**.
- **Lunga vita del prodotto** grazie al corpo caldaia in acciaio da mm. 5, saldato con ciclo robotizzato.
- **Modularità e flessibilità di alimentazione automatica del pellet da serbatoio remoto** grazie alla predisposizione per l'alloggiamento dei dispositivi **PELLETMATIC** ed **ASPIROMATIC (opzionale)**.
- **Economicità di gestione, risparmio energetico e rispetto per l'ambiente** grazie all'utilizzo di energia rinnovabile derivante da combustibili naturali di facile reperibilità.
- **Garanzia di 5 anni sul corpo caldaia e di 2 anni sulle componenti elettroniche**, oltre a polizza assicurativa accessoria a copertura di eventuali danni a terzi e/o a cose procurati da difetti di fabbricazione (consultare le specifiche, le condizioni e le prescrizioni contenute all'interno del Certificato di Garanzia consegnato a corredo di ogni singolo prodotto).

Tabella dati tecnici

* Campionati a una temperatura compresa tra 20 e 50 gradi centigradi, riferita al gas secco, e ad una concentrazione volumetrica di 0_2 residuo pari al 13%.

** I dati sono da considerarsi indicativi, calcolati su un fabbisogno energetico pari a 80W/mq; variazioni, anche significative, sono riscontrabili in presenza di fabbisogno energetico differente, in ragione delle caratteristiche tecnico-costruttive specifiche dell'involucro edilizio e dell'impianto di climatizzazione invernale.

DATI TECNICI	UNITÀ DI MISURA	KOMPAKTA 14	KOMPAKTA 18	KOMPAKTA 21
Norma costruttiva		EN 303-5/2012	EN 303-5/2012	EN 303-5/2012
Classe caldaia		5	5	5
Classe energetica Reg. EU 2015/1186		A+	A+	A+
Ecodesign Reg, EU 2015/1189		Conforme	Conforme	Conforme
Classe Ambientale		★★★	★★★	★★★
Combustibile		Pellet	Pellet	Pellet
Potenza termica minima-nominale	kW	4,4-14,7	5,2-18	6,2-21
Rendimento alla Potenza min.-nom..	%	88,6-90,1	88,5-90,1	88,5-90,1
Consumo orario min.-max.	Kg	1,0-3,3	1,2-3,9	14-4,8
Emissioni di CO alla Potenza min.-nom.*	mg/Nm3	334-150	191-115	191-115
Emissioni di NoX alla Potenza min.-nom.*	mg/Nm3	123-100	57,5-67,8	57,5-67,8
Emissioni di OGC alla Potenza min.-nom.*	mg/Nm3	3,4-1,4	3,5-3,0	3,5-3,0
Emissioni di Polveri (PP) alla Potenza min.-nom.*	mg/Nm3	29,6-19,6	29,6-19,6	29,6-19,6
Contenuto fluido in caldaia	lt	60	60	60
Capacità serbatoio pellet	Kg	25	25	25
Mandata impianto	pollici	1	1	1
Ritorno impianto	pollici	1	1	1
Peso	Kg	225	230	230
Diametro uscita fumi	mm	100	100	100
Diametro presa diaria	mm	60	60	60
Pressione massima di esercizio	Bar	2,5	2,5	2,5
Tiraggio minimo richiesto	Pa	9	11	11
Superficie massima riscaldabile **	mq	180	225	260

Disegni tecnici

VISTA FRONTALE

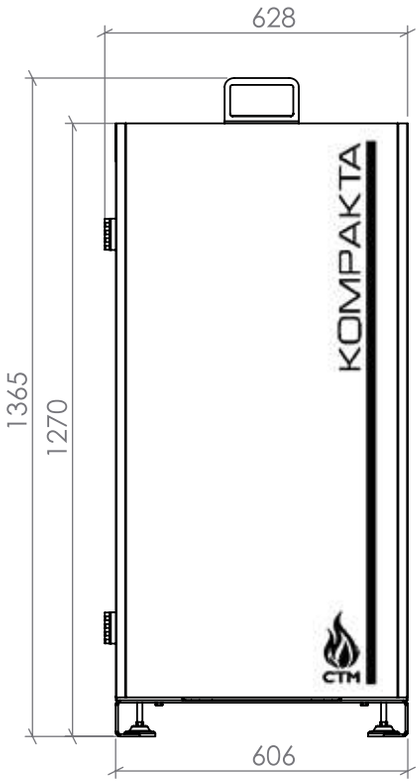

VISTA LATERALE

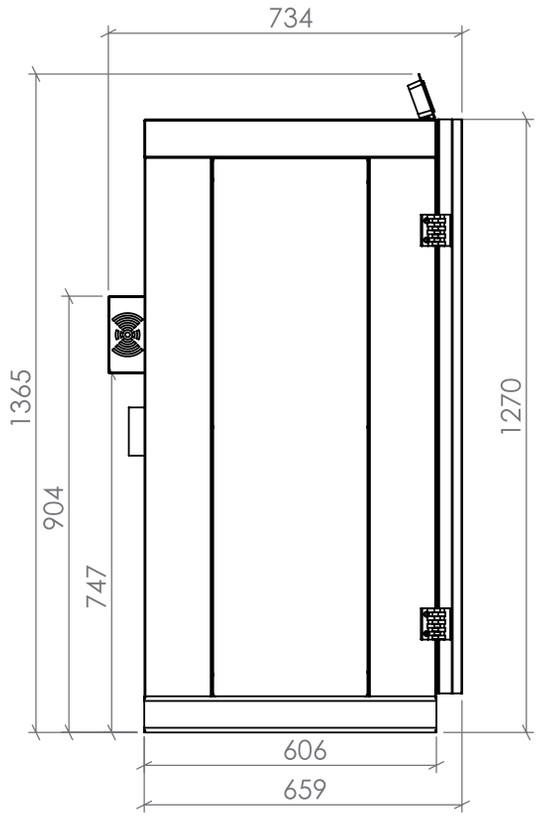

VISTA SUPERIORE

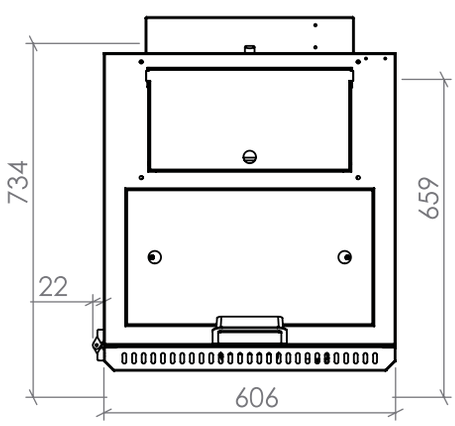

VISTA POSTERIORE

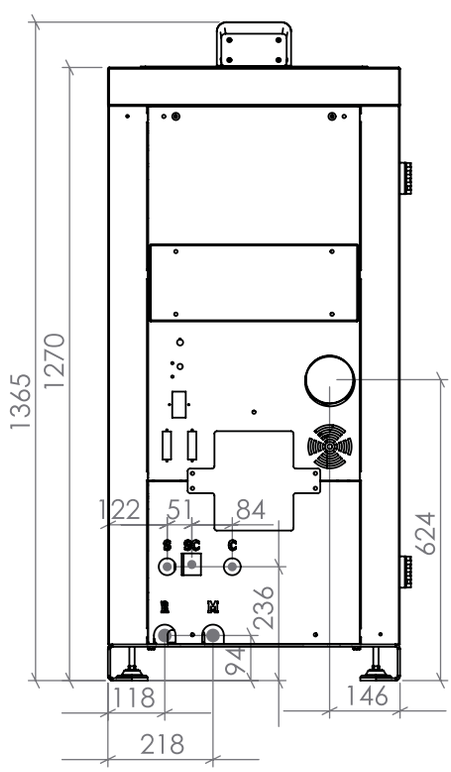

M	1"	mandata
R	1"	ritorno
S	½"	scarico
SC	½"	sicurezza
C	½"	carico

SCHEMI D'INSTALLAZIONE

Esempi di impianti a vaso chiuso realizzabili secondo le norme esistenti

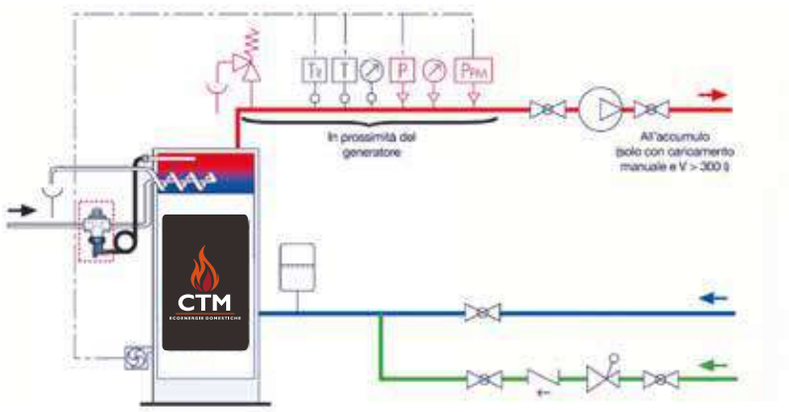

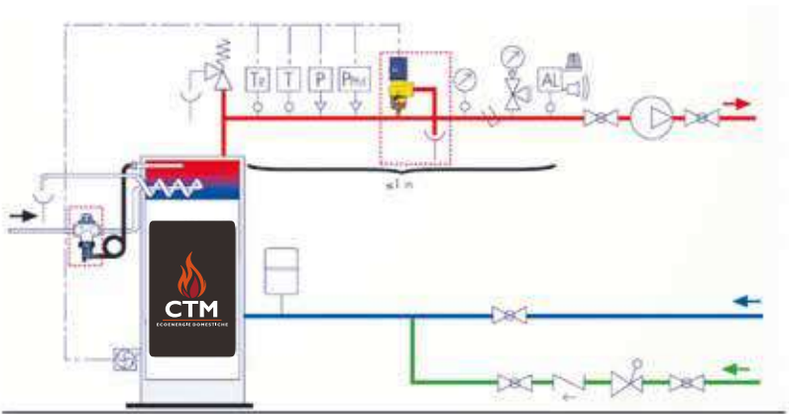

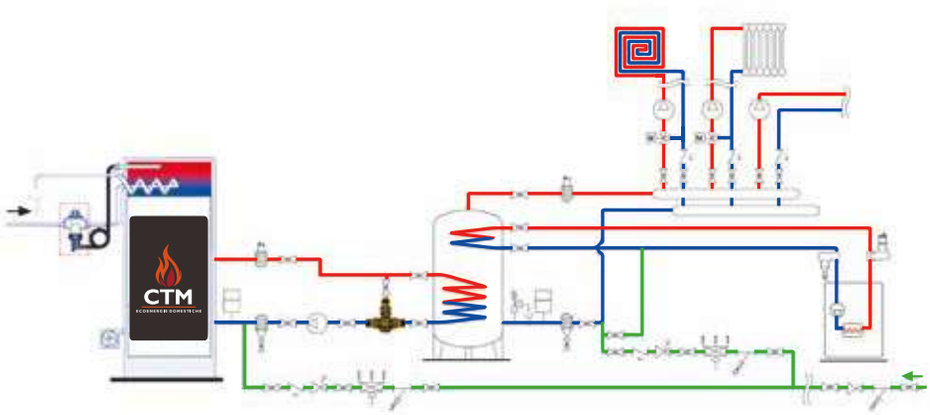

SCHEMI D'INSTALLAZIONE

Esempi di impianti a vaso aperto realizzabili secondo le norme esistenti, attraverso l'utilizzo della gamma KIDRO

VE: Vaso di espansione aperto
MT: Mandata generatore
SF: Jolly di sfiato
RI: Ritorno impianto
CI: Carico impianto
RT: Ritorno generatore
SC: Scambiatore a piastre

MI: Mandata impianto
VS: Valvola di sicurezza
V: Valvola a sfera
VNR: Valvola di non ritorno
AF: Acqua fredda di rete
T: Termometro
CA: Caldaia murale
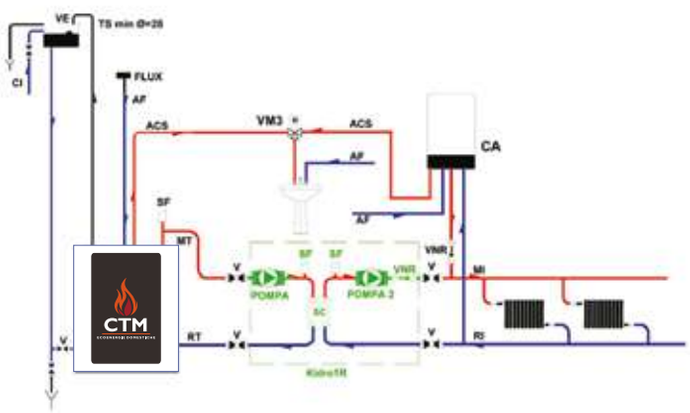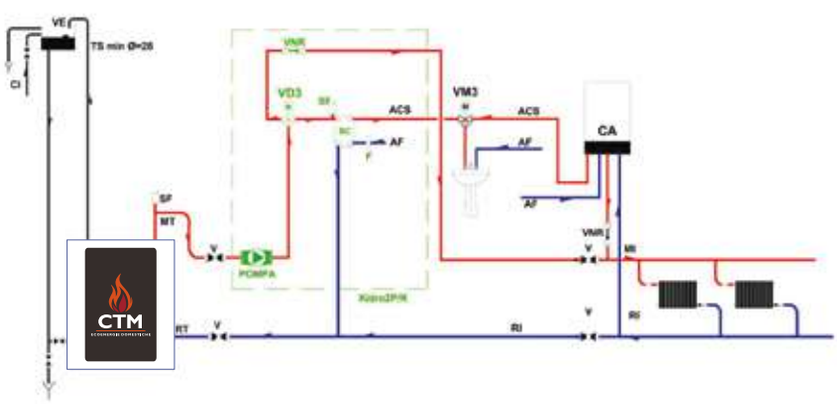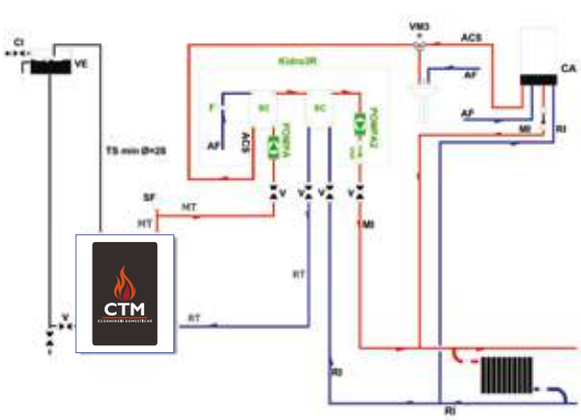
CE: Centralina elettronica
EC: Circolatore
ACS: Acqua calda sanitaria
TS: Tubo di sicurezza
VD3: Valvola deviatrice a tre vie
F: Flussostato
VM3: Valvola motorizzata a tre vie