Disegni tecnici

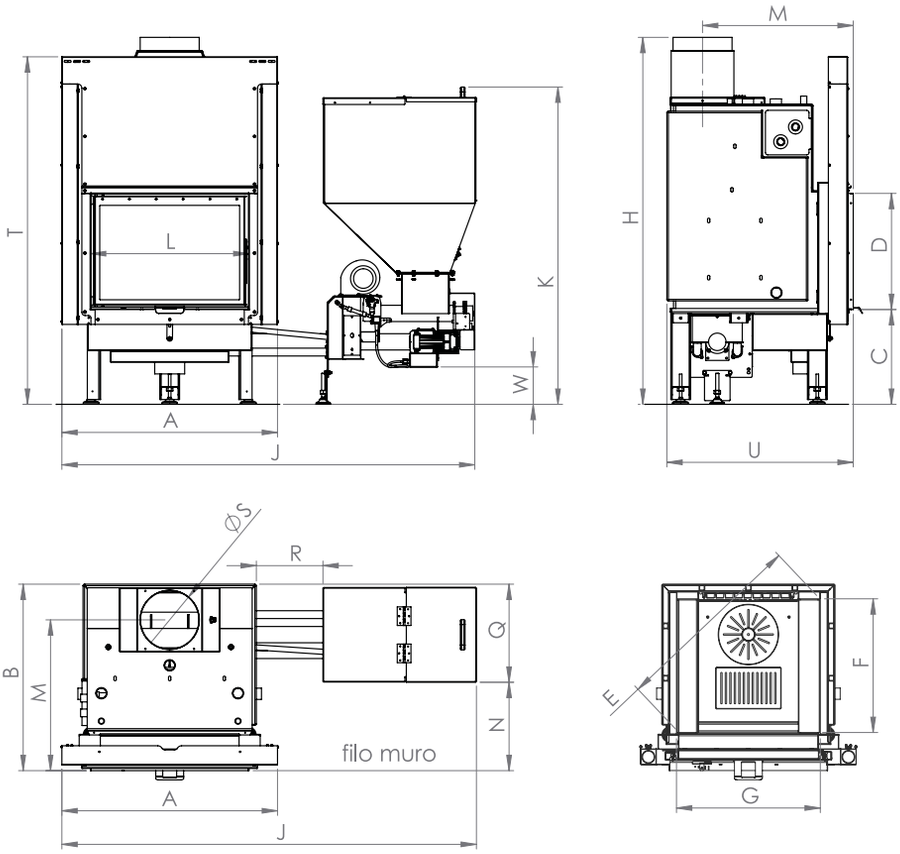

Misure di ingombro (cm)

MODELLO	A	B	C	D	E	F	G	H	K	L	M	N	Q	S	U	T	W
DOMINUS COMBI	85	77	39	44	74	53	53	149	135	60	65	36	42	20	77	137	14

BRUCIATORE POLICOMBUSTIBILE	L1	L2	L3	L4	L5
J	148	162	179	189	199
R	0-12*	14-27*	30-42*	40-52*	50-62*

*con bruciatore policombustibile posizionato POSTERIORMENTE.

Tabella dati tecnici

* I dati sono da considerarsi indicativi sulla base della tipologia costruttiva italiana media; variazioni anche significative sono riscontrabili in presenza di edifici aventi caratteristiche costruttive e fabbisogno energetico differenti.

** Campionati a una temperatura compresa tra 20 e 50 gradi centigradi, riferita al gas secco, e ad una concentrazione volumetrica di 02 residuo pari al 13%.

DATI TECNICI	DOMINUS 20 COMBI
Classe Energetica Reg. EU 2015/1186	A+
ECODESIGN Reg. EU 2015/1189	Conforme
Classe Ambientale	★★★★
Norma costruttiva	EN 13229
Combustibile **PREVALENTE**	Legna
Potenza nominale (kW)	20,5
Rendimento (%)	85,4
Emissioni di CO (mg/Nm3)**	1211
Emissioni di Nox (mg/Nm3)**	73
Emissioni di OGC (mg/Nm3) **	67
Emissioni di PP (mg/Nm3)**	25
Combustibili **AUSILIARI** in formato granulare	Biomassa
Potenza nominale/ridotta con combustibili **AUSILIARI** (kW)	20-6
Pressione massima di esercizio (Bar)	2,5
Potenza serpentino ACS/scarico termico - opzionale - (kW)	10
Potenza serpentino impianto primario - opzionale - (kW)	15
Tiraggio minimo/massimo richiesto (Pa)	8-15
Temperatura media fumi alla Potenza Nominale (C°)	205
Diametro uscita fumi (mm.)	200
Volume fluido in caldaia (lt.)	110
Capacità serbatoio combustibile (kg)	100
Superficie riscaldabile (mq).*	170