DELUXE
TERMOCAMINO A LEGNA
con scambiatore integrato **FULL LINK**

FULL LINK

Nuova Versione

DELUXE, il termocamino dalle linee moderne ed essenziali, dotato di camera di combustione ermetica costruita in materiale refrattario ad alta densità, è un generatore di calore di elevatissimo rendimento.
Equipaggiato con scambiatori polivalenti in grado di consentire il collegamento idraulico con ogni tipo di impianto, senza scambiatori o separatori esterni.
Proposto con un sistema automatico di controllo e gestione della combustione (opzionale) di innovativo contenuto tecnologico (sistema **ecoSTAR**), in versione con porta piana ed apertura a bandiera.

Incentivo CONTO TERMICO ENERGIA 2.0			
Zona climatica A	€ 714,00	**Zona climatica D**	€ 1.666,00
Zona climatica B	€ 1.010,00	**Zona climatica E**	€ 2.022,00
Zona climatica C	€ 1.308,00	**Zona climatica F**	€ 2.140,00

2022 Conto Energia Termico

SCONTO IN FATTURA 50% ECOBONUS BONUS CASA

★★★★ Classe Ambientale

eco Design

A+ CLASSE ENERGETICA

PRODUZIONE INTEGRATA DI ACQUA CALDA SANITARIA

ALIMENTAZIONE COMPLETA DELL' IMPIANTO DI RISCALDAMENTO

5 anni DI GARANZIA SUL CORPO CALDAIA

DELUXE

Qualità costruttiva e tecnica di combustione

DELUXE

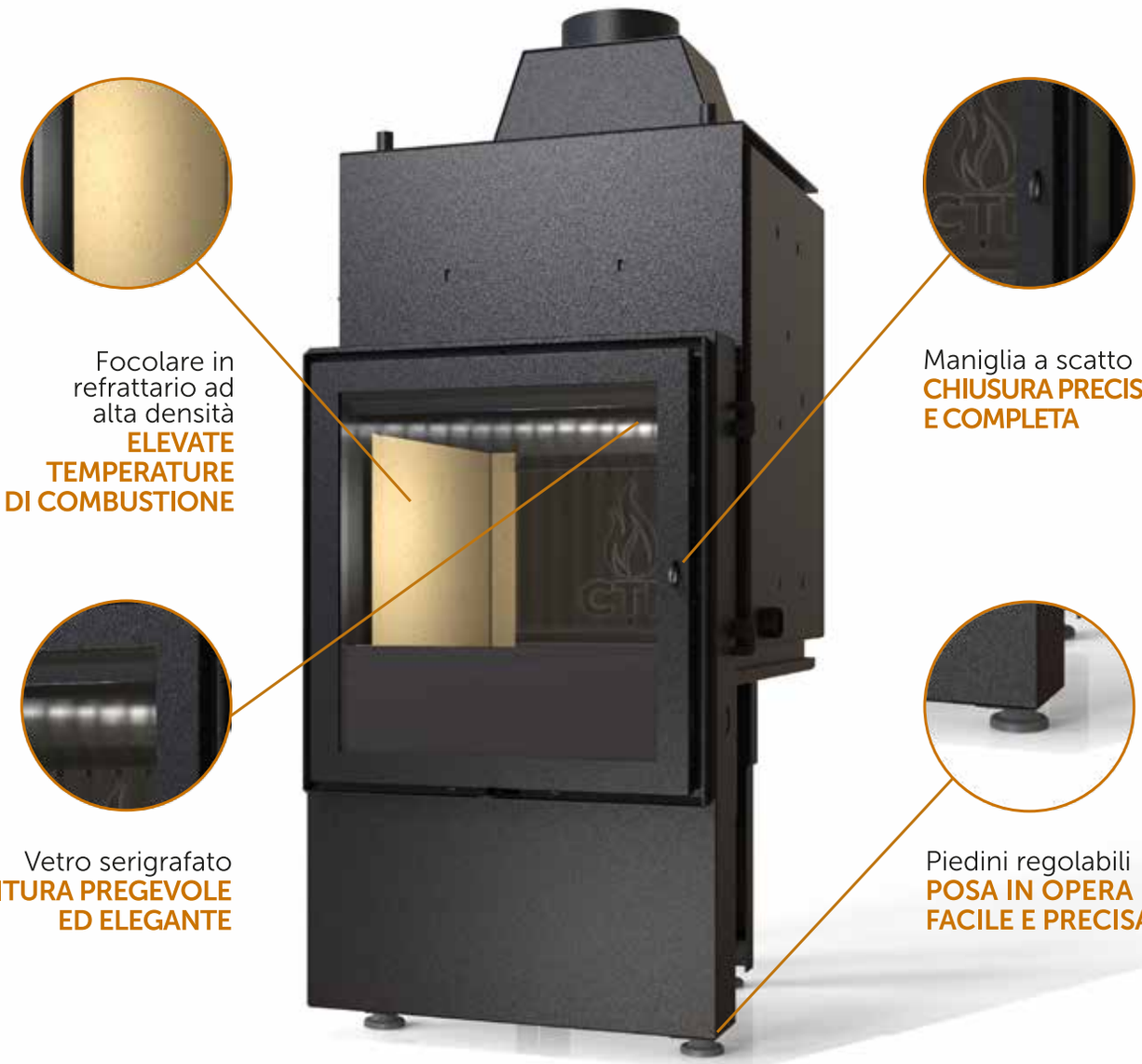

Componenti opzionali

Termoregolare elettronico con display LCD **MICRO DT**

Termoregolatore elettronico con display LCD touch e vetro serigrafato **MICRO TOUCH Glass**

Controllo elettronico della combustione Sistema **ecoSTAR**

Modulo ZT4 per la gestione di impianti idraulici multizona

Valvola di moderazione e controllo tiraggio

Apertura a bandiera
per il caricamento della legna
e per la pulizia del vetro

Predisposizione per alloggiare il vaso
di espansione aperto
(opzionale) sul corpo caldaia

Piano di combustione
in ghisa con cassetto
cenere estraibile

Ingressi separati per aria primaria e
secondaria

Scambiatore integrato polivalente **FULL LINK** configurabile per ogni tipologia di impianto e di installazione.

Consente collegamenti idraulici semplici e rapidi, senza l'ausilio di scambiatori o separatori esterni, per l'interfacciamento termocamino a vaso aperto/impianto a vaso chiuso e per la sommatoria di potenza con ulteriori generatori.

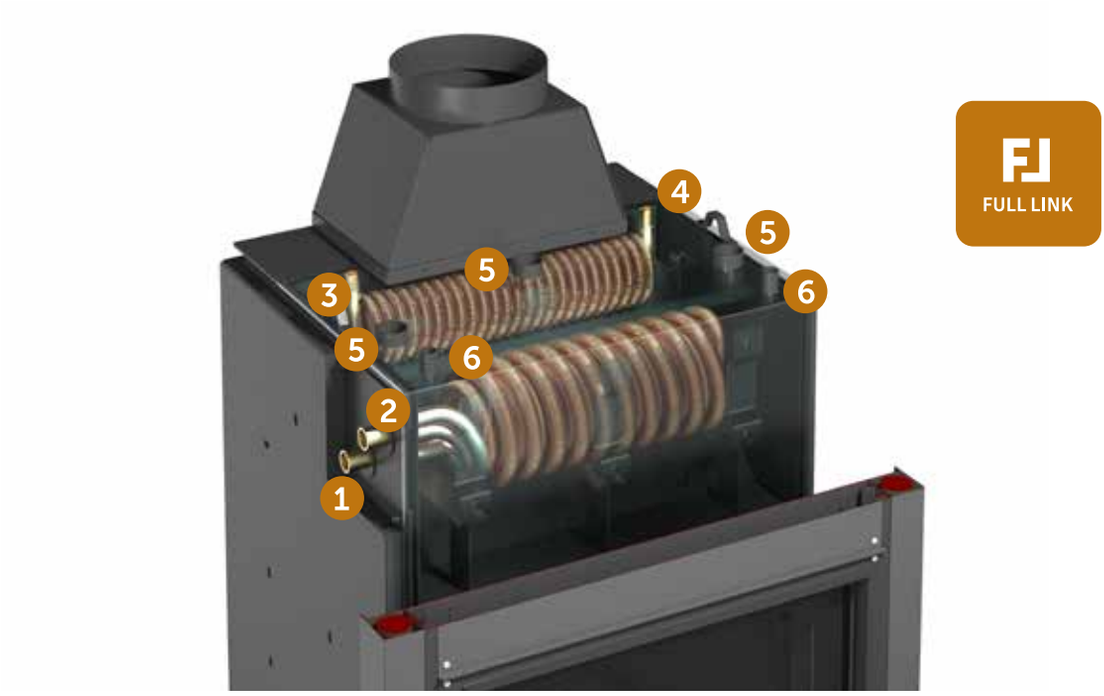

1 mandata impianto primario - 1" maschio	2 ritorno impianto primario - 1" maschio
3 ingresso ACS / scarico termico - ½" maschio	4 uscita ACS / scarico termico - ½" maschio
5 uscite di servizio - 1"e ¼" femmina	6 pozzetti porta sonde - ½" femmina

1) Scambiatore **FULL LINK tipo S0** per soli **impianti a vaso aperto**

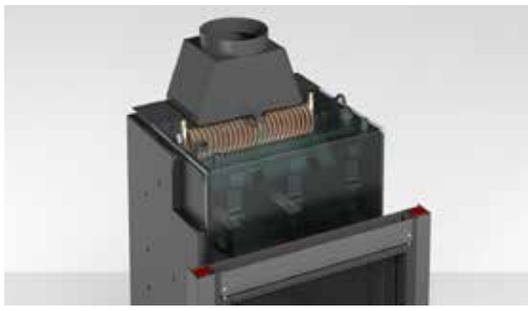

2) Scambiatore **FULL LINK tipo S1** per **produzione integrata ACS ed impianto a vaso aperto** oppure per **scarico termico e impianto a vaso chiuso**

3) Scambiatore **FULL LINK tipo S2** per collegamenti con **termocamino a vaso aperto** e **impianti a vaso chiuso dotati di generatore ausiliario**

4) Scambiatore **FULL LINK tipo S3** per **termocamino a vaso aperto con produzione ACS integrata e collegamento ad impianti a vaso chiuso dotati di generatore ausiliario**

Disegni tecnici

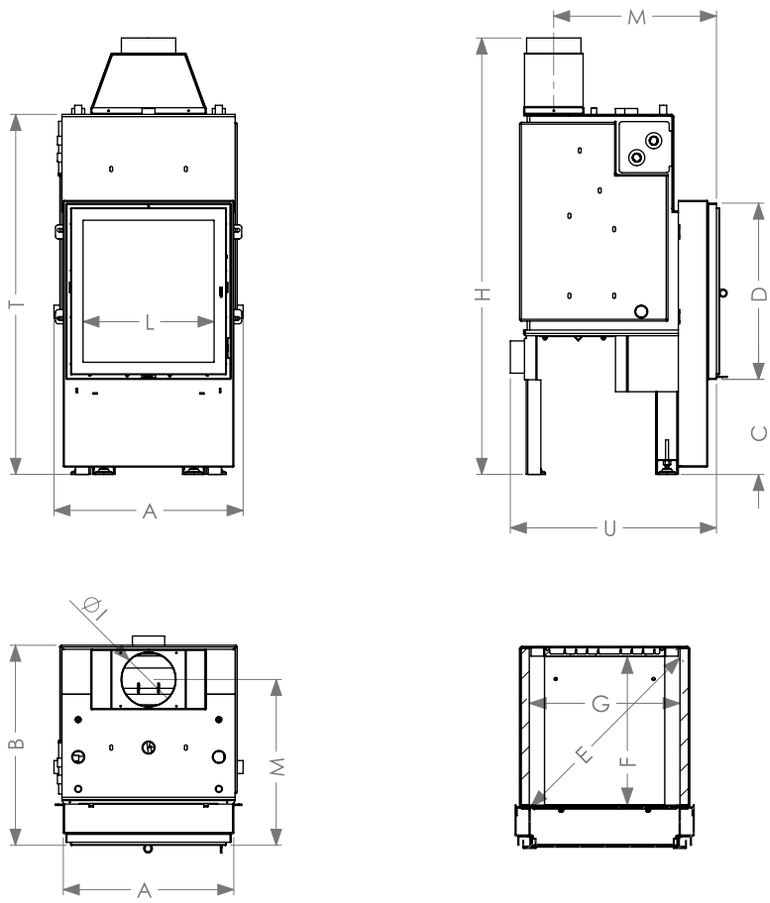

Misure di ingombro (cm)

MODELLO	A	B	C	D	E	F	G	H	I	L	M	U	T
DELUXE	92	80	56-60	49	85	59	62	154	20	68	65	84	150

Tabella dati tecnici

* I dati sono da considerarsi indicativi sulla base della tipologia costruttiva italiana media; variazioni anche significative sono riscontrabili in presenza di edifici aventi caratteristiche costruttive e fabbisogno energetico differenti.

** Campionati a una temperatura compresa tra 20 e 50 gradi centigradi, riferita al gas secco, e ad una concentrazione volumetrica di 02 residuo pari al 13%.

DATI TECNICI	DELUXE
Classe Energetica Reg. EU 2015/1186	A+
ECODESIGN Reg. EU 2015/1189	Conforme
Classe Ambientale	★★★★
Norma costruttiva	EN 13229
Combustibile	Legna
Potenza nominale (kW)	19,3
Rendimento (%)	87,5
Emissioni di CO (mg/Nm3)**	1096
Emissioni di Nox (mg/Nm3)**	94
Emissioni di OGC (mg/Nm3) **	65
Emissioni di PP (mg/Nm3)**	20
Pressione di esercizio max. (Bar)	2,5
Potenza serpentino ACS/scarico termico - opzionale - (kW)	10
Potenza serpentino impianto primario - opzionale - (kW)	15
Tiraggio minimo-massimo richiesto (Pa)	8-15
Diametro uscita fumi (mm.)	200
Diametro interno presa aria (mm.)	118
Volume fluido in caldaia (lt.)	110
Superficie riscaldabile (mq).*	150

Schemi di installazione per termocamini equipaggiati con scambiatori integrati **FULL LINK**

Scambiatore **FULL LINK tipo S0**

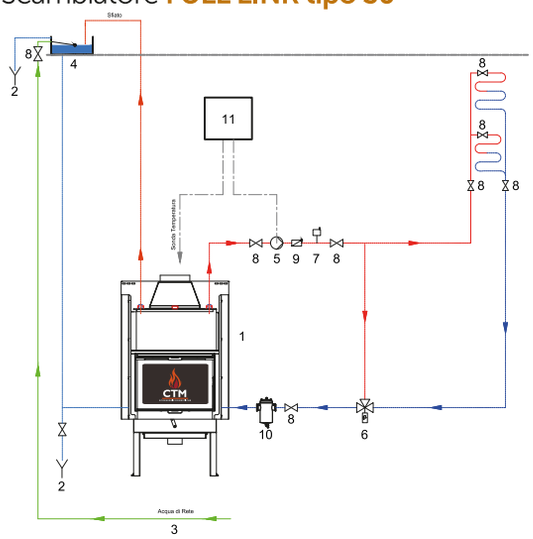

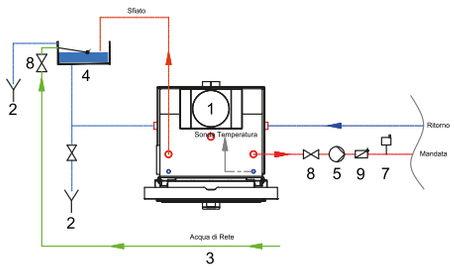

Legenda :
1 - Termocamino legna;
2 - Scarico / Troppo pieno Vaso di espansione
3 - Alimentazione / Acqua di Rete;
4 - Vaso di espansione aperto;
5 - Circolatore Primario;
6 - Valvola anticondensa termostatica 45/55 °C;
7 - Valvola Sfiato Automatico;
8 - Valvola di intercettazione a sfera;
9 - Valvola di non ritorno;
10 - Defangatore Magnetico ;
11 - Centralina di Gestione e Controllo.

TERMOCAMINO E IMPIANTO A VASO APERTO

Scambiatore **FULL LINK tipo S1**

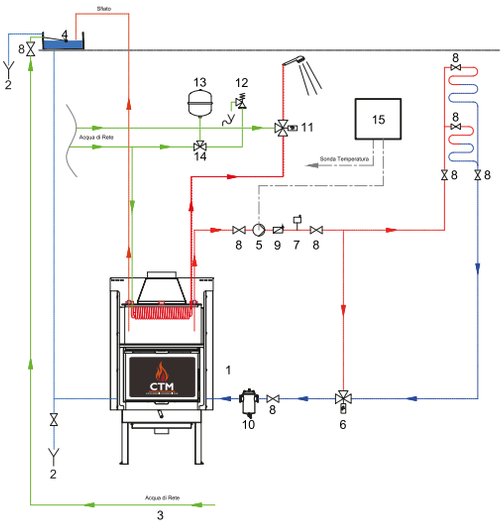

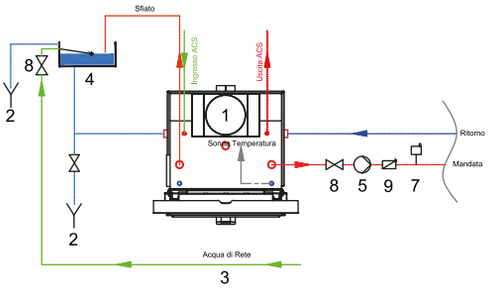

Legenda :
1 - Termocamino legna;
2 - Scarico / Troppo pieno Vaso di espansione
3 - Alimentazione / Acqua di Rete;
4 - Vaso di espansione aperto;
5 - Circolatore Primario;
6 - Valvola anticondensa termostatica 45/55 °C;
7 - Valvola Sfiato Automatico;
8 - Valvola di intercettazione a sfera;
9 - Valvola di non ritorno;
10 - Defangatore Magnetico ;
11 - Valvola Miscelatrice Termostatica;
12 - Valvola di sicurezza 6 bar;
13 - Vaso di espansione a membrana ACS;
14 - Raccordo a T;
15 - Centralina di Gestione e Controllo.

TERMOCAMINO E IMPIANTO A VASO APERTO + PRODUZIONE ACS

Scambiatore **FULL LINK tipo S1**

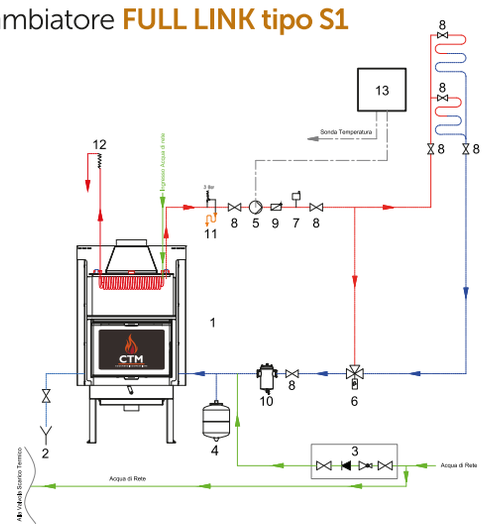

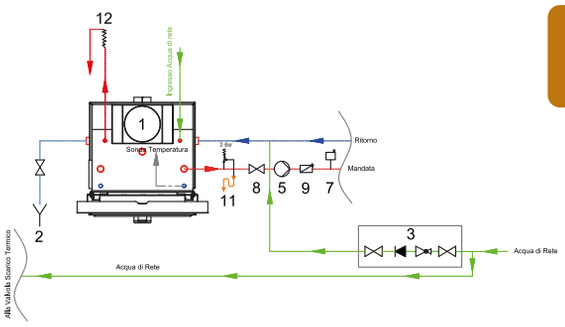

Legenda :
1 - Termocamino legna;
2 - Scarico Termocamino / Impianto;
3 - Riempimento Automatico Impianto;
4 - Vaso di espansione a membrana;
5 - Circolatore Primario;
6 - Valvola anticondensa termostatica 45/55 °C;
7 - Valvola Sfiato Automatico;
8 - Valvola di intercettazione a sfera;
9 - Valvola di non ritorno;
10 - Defangatore Magnetico ;
11 - Valvola di sicurezza 3 bar;
12 - Valvola di Scarico Termico;
13 - Centralina di Gestione e Controllo.

TERMOCAMINO E IMPIANTO A VASO CHIUSO + SCARICO TERMICO

Scambiatore **FULL LINK tipo S2**

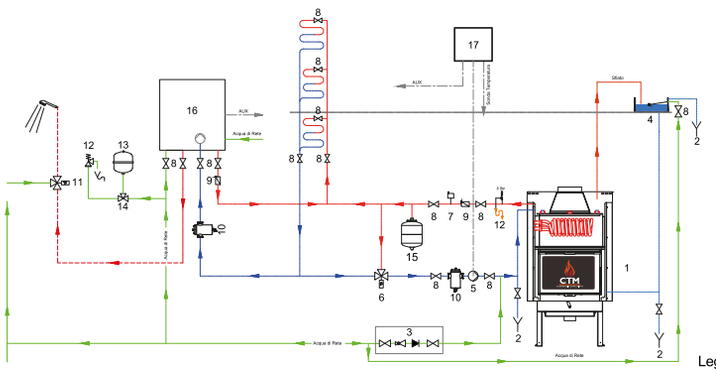

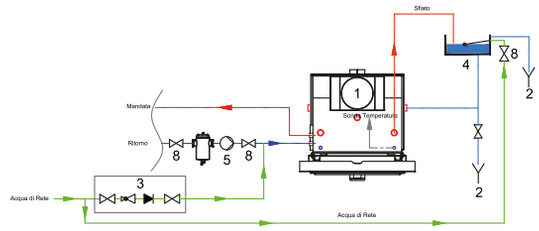

Legenda :

1 - Termocamino legna;
2 - Scarico / Troppo pieno Vaso di espansione
3 - Acqua di Rete / Riempimento Automatico;
4 - Vaso di espansione aperto;
5 - Circolatore Primario;
6 - Valvola anticondensa termostatica 45/55 °C;
7 - Valvola Sfiato Automatico;
8 - Valvola di intercettazione a sfera;
9 - Valvola di non ritorno;
10 - Defangatore Magnetico ;
11 - Valvola Miscelatrice Termostatica:
12 - Valvola di sicurezza 3/6 bar;
13 - Vaso di espansione a membrana ACS;
14 - Raccordo a T;
15 - Vaso di espansione a membrana;
16 - Caldaia a Gas / Generatore ausiliario;
17 - Centralina di Gestione e Controllo.

TERMOCAMINO VASO APERTO + IMPIANTO VASO CHIUSO CON GENERATORE AUSILIARIO

Scambiatore **FULL LINK tipo S2**

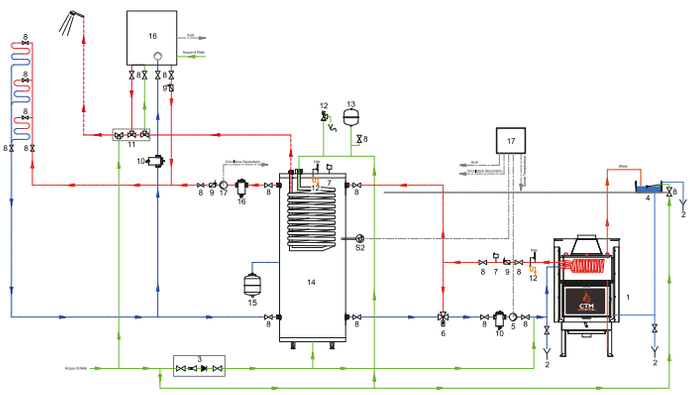

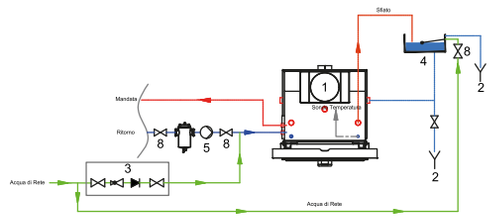

Legenda :

1 - Termocamino legna;
2 - Scarico / Troppo pieno Vaso di espansione
3 - Acqua di Rete / Riempimento Automatico;
4 - Vaso di espansione aperto;
5 - Circolatore Primario;
6 - Valvola anticondensa termostatica 45/55 °C;
7 - Valvola Sfiato Automatico;
8 - Valvola di intercettazione a sfera;
9 - Valvola di non ritorno;
10 - Defangatore Magnetico ;
11 - Kit Termostatico per ACS:
12 - Valvola di sicurezza 3/6 bar;
13 - Vaso di espansione a membrana ACS;
14 - Puffer Combinato, Riscaldamento + ACS;
15 - Vaso di espansione a membrana;
16 - Caldaia a Gas / Generatore ausiliario;
17 - Centralina di Gestione e Controllo.

TERMOCAMINO VASO APERTO + IMPIANTO VASO CHIUSO CON PUFFER E CALDAIA AUSILIARIA

Scambiatore **FULL LINK tipo S3**

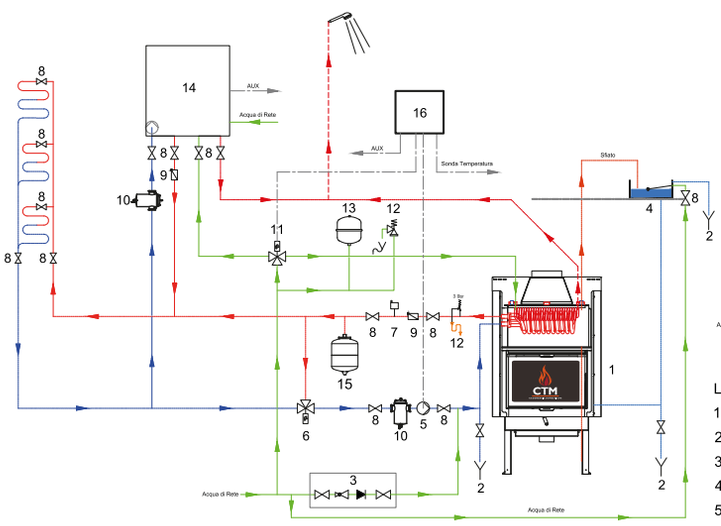

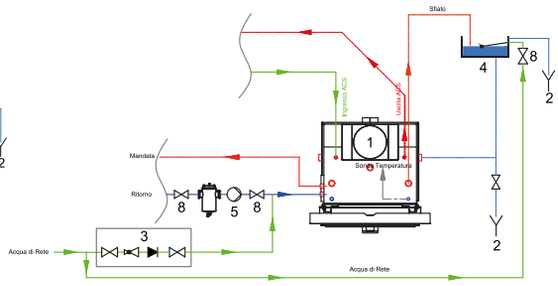

Legenda :

1 - Termocamino legna;
2 - Scarico / Troppo pieno Vaso di espansione
3 - Acqua di Rete / Riempimento Automatico;
4 - Vaso di espansione aperto;
5 - Circolatore Primario;
6 - Valvola anticondensa termostatica 45/55 °C;
7 - Valvola Sfiato Automatico;
8 - Valvola di intercettazione a sfera;
9 - Valvola di non ritorno;
10 - Defangatore Magnetico ;
11 - Valvola Deviatrice Motorizzata a 3 Vie;
12 - Valvola di sicurezza 3/6 bar;
13 - Vaso di espansione a membrana ACS;
14 - Caldaia a Gas / Generatore ausiliario;
15 - Vaso di espansione a membrana;
16 - Centralina di Gestione e Controllo.

TERMOCAMINO VASO APERTO CON PRODUZIONE ACS + IMPIANTO VASO CHIUSO CON GENERATORE AUSILIARIO