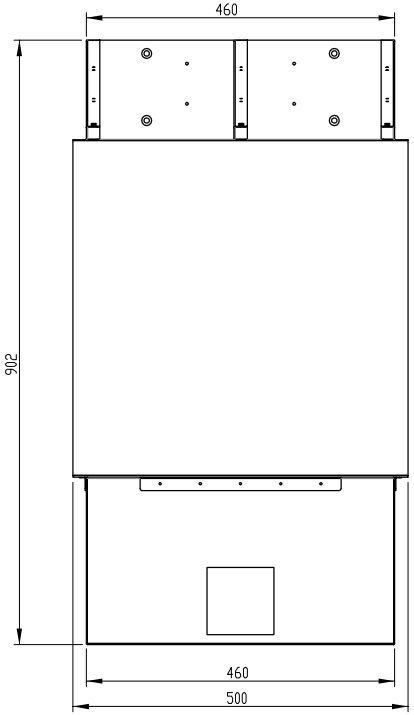

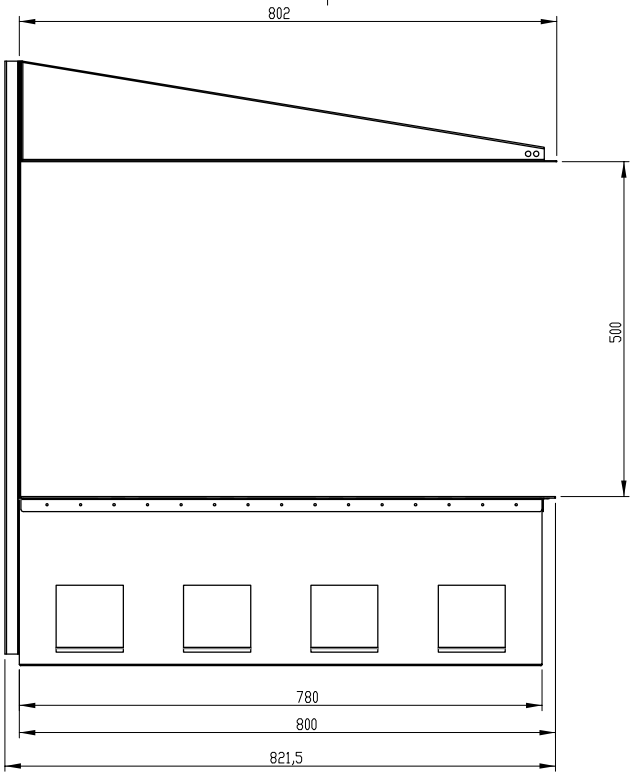

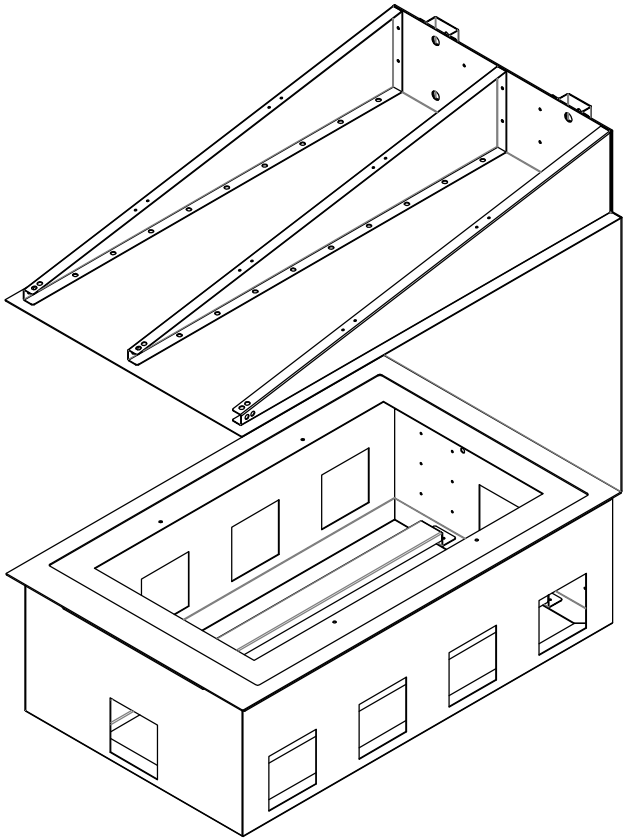

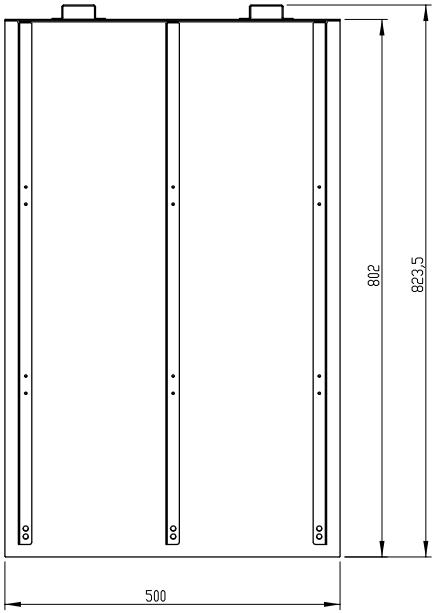

maisonFire
exclusive fireplaces

TOLLERANZE GENERALI: CLASSE - m - (UNI ISO 2768)

SCOSTAMENTI DIMENSIONE LINEARI (millimetri)										SCOSTAMENTI DIMENSIONE ANGOLARI (gradi)				
Classe di Tolleranza	da 0,5 fino a 3	oltre 3 fino a 6	oltre 6 fino a 30	oltre 30 fino a 120	oltre 120 fino a 400	oltre 400 fino a 1000	oltre 1000 fino a 2000	oltre 2000 fino a 4000	fino a 10	oltre 10 fino a 50	oltre 50 fino a 120	oltre 120 fino a 400	oltre 400
f - fine	± 0,05	± 0,05	± 0,1	± 0,15	± 0,2	± 0,3	± 0,5	--	± 1°	± 0°30'	± 0°20'	± 0°10'	± 0°5'
m - media	± 0,1	± 0,1	± 0,2	± 0,3	± 0,5	± 0,8	± 1,2	± 2					

FASI DI LAVORAZIONE

- SALDATURA ☐
- PUNTATURA ☐
- RIVETTATURA ☒
- MOLATURA ☐
- SATINATURA ☐
- LUCIDATURA ☐
- INSERTI ☐
- PERNI PRES. ☐
- PERNI A SALD. ☐

NOME DISEGNO
024-14-D047-00 ASSIEME BIOCAMINO 500

CODICE:	PESO	TRATTAMENTO SUPERFICIALE	COLORE	FINITURA SUPERFICIALE
----	25518.52 gr.			

SCALA	FORMATO FOGLIO	DISEGNATORE	DATA CREAZIONE	DATA ULTIMA MODIFICA	APPROVAZIONE	SMUSSI NON QUOTATI	QUOTA IMPORTANTE	PROIEZIONE EUROPEA
1:8	A3 297mm*420mm	A. GUGLIELMI	11/04/2016 11:50:17	08/06/2016 10:34:11	A. GUGLIELMI	1 X 45°	( )	